Mega Pixel

M13VG850IR

Drawing
外観図面

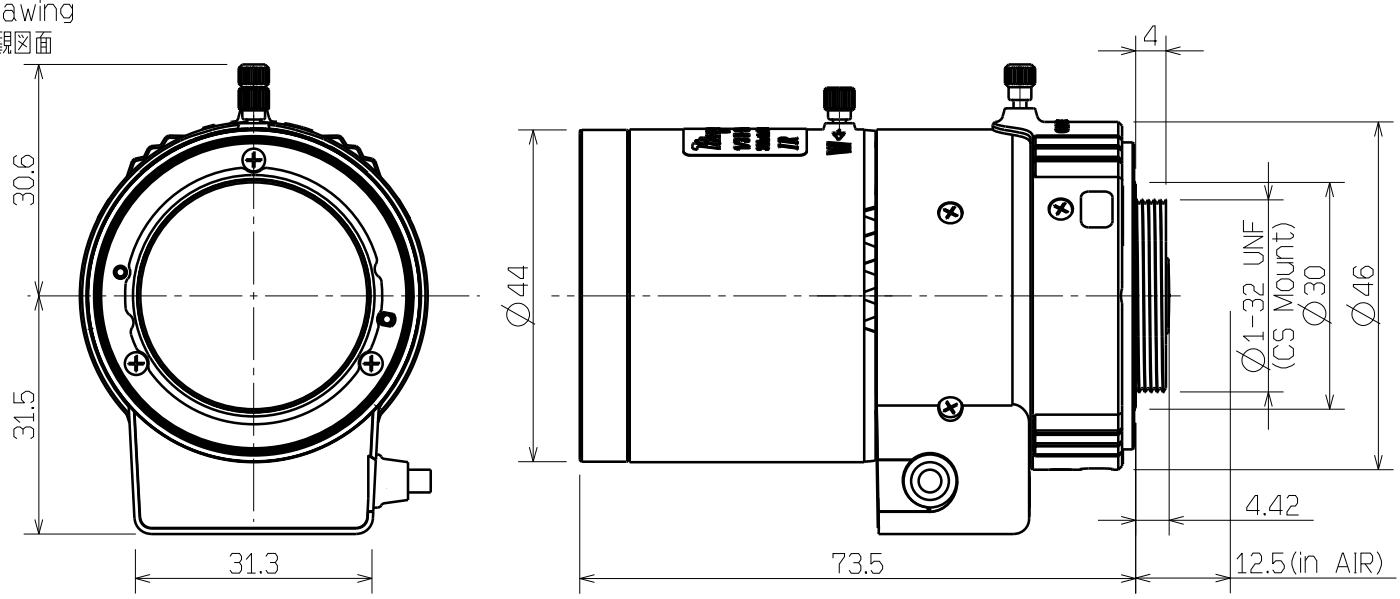

Imager Size イメージャーサイズ			1/3 (1/2.7、1/2.8 にも対応) 1/3 (Applicable for 1/2.7、1/2.8)
Mount Type マウント			CS
Focal Length 焦点距離			8 ~ 50 mm
Aperture Length 絞り範囲			F / 1.6 ~ 360
Angle of View (Horizontal x Vertical) 画角 (水平 x 垂直)	1/3	Wide	33.5° X 25.1°
		Tele	5.6° X 4.2°
	1/4	Wide	25.1° X 18.8°
		Tele	4.2° X 3.2°
Focus Range フォーカス範囲			0.3m ~ ∞ (wide)
Operation 操作方法	Focus フォーカス		Manual w/lock 手動ロック付き
	Zoom ズーム		Manual w/lock 手動ロック付き
	IRIS アイリス		DC Auto Iris DC オートアイリス
Filter Size フィルターネジ径			---
Back Focus (in air) バックフォーカス (in air)			8.08mm
Wave Length 対応波長			Visible Light ~ Near Infrared 可視光域 ~ 近赤外域
Operating Voltage 作動電圧			OPEN : 4.0V CLOSE : 0.5V
Weight 質量			
Operation Temperature 動作温度範囲			-20℃ ~ +60℃

Wiring Diagram
配線図

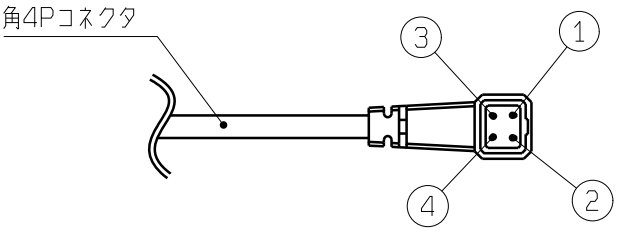

Pin	Coil Function 巻線
1	Cont(-) 制動-
2	Cont(+) 制動+
3	Drive(+) 駆動+
4	Drive(-) 駆動-

TAMRON