GT-INT03 6位電子搶答器套件

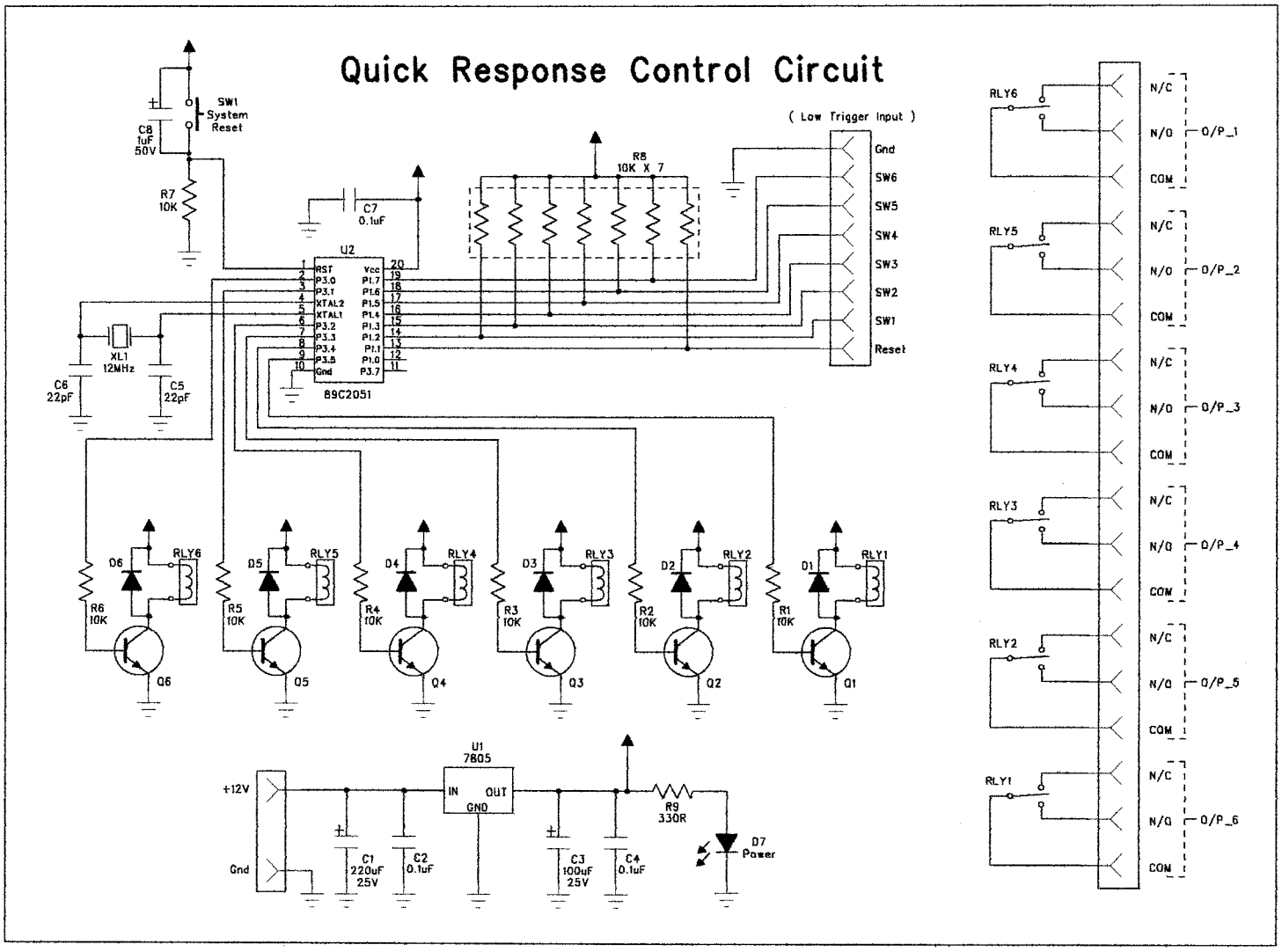

裝配圖

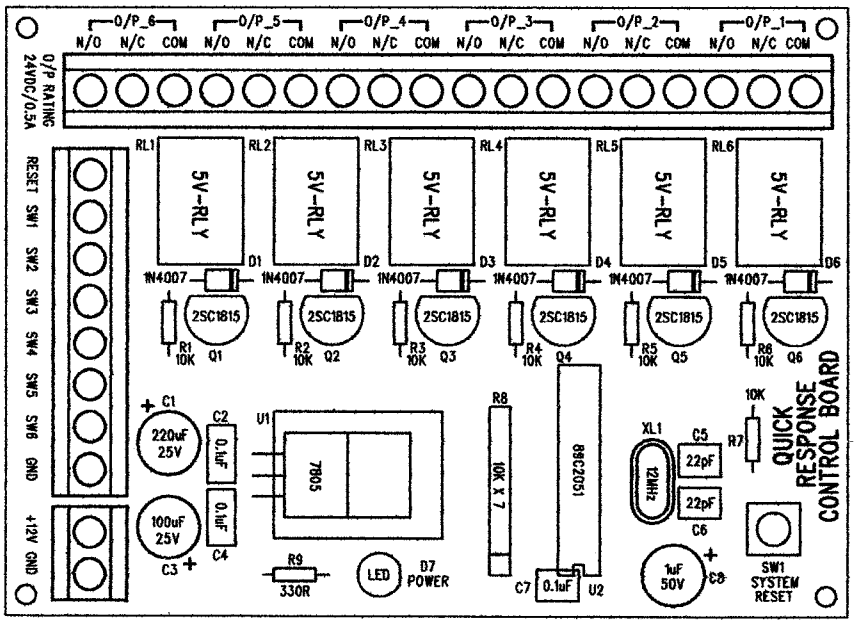

零件表

項目		數量
R1 ~ R7	: 10KΩ	7
R9	: 330Ω	1
R8	: 10KΩ X 7位 排阻	1
C1	: 220uF / 25V (E-Cap)	1
C2,C4 & C7	: 0.1uF(C-Cap)	3
C3	: 100uF / 25V (E-Cap)	1
C5 & C6	: 22pF (C-Cap)	2
C8	: 1uF / 50V (E-Cap)	1
D1 ~ D6	: 1N4007	6
D7	: 3mm LED	1
Q1 ~ Q6	: 2SC1815	6
RL1 ~ RL6	: 5V 繼電器	6
XL1	: 12MHz 晶體	1
SW1	: 禁手制	1
U1	: 7805	1
U2	: 89C2051(連IC座)	1
散熱器		1
M3 螺絲 X 5		1
M3 絲帽		1
2-位 接線端子		2
3-位 接線端子		8
線路板		1